DOUBLE DÉTECTEUR D'OUVERTURE
DOUBLE - DT - OUVERTURE - 12v - 24v - 3A

réf : double-dt-ouverture-12v-24v-3a

Puissance (W)	36w (12v) 72w (24v)
Tension (V)	12v-24v
Ampérage	3A
Dimensions	65mm x 12mm x 11mm
Détection	4-20cm
Température de fonct.	-20°C +45°C
Poids	30g
Indice de protection	IP20
Garantie	2 ans

ATTENTION: l'installation du capteur avec le ruban led doit être effectuée sans raccordement électrique (la ligne doit être débranchéedu 220V) car cela pourrait s'éteindre et provoquerait des dysfonctionnements.

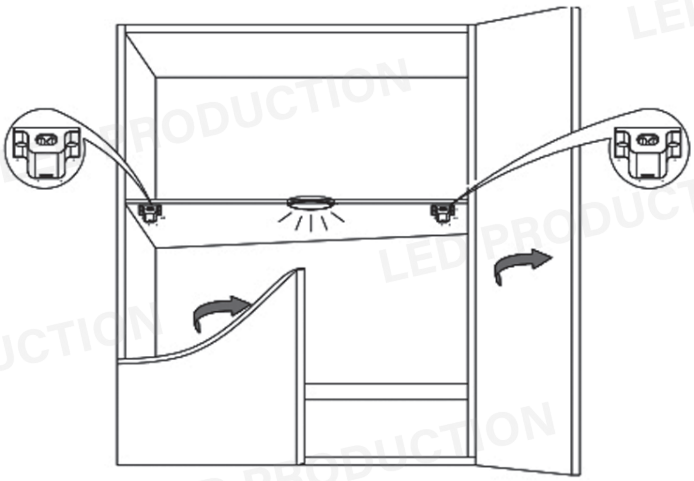

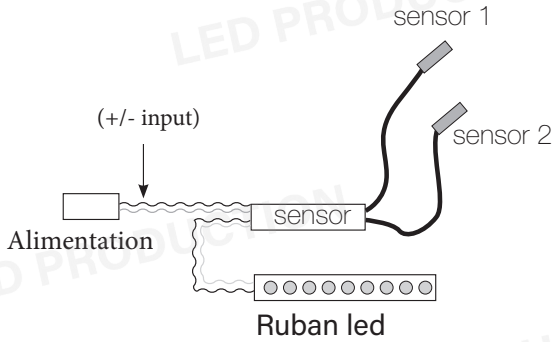

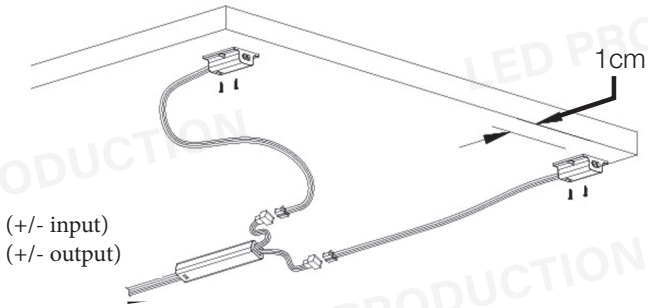

Un seul capteur peut être utilisé dans une même installation. Le câble de détection «cellule» ne doit pas être coupé car cela provoquerait une panne. Occulter le capteur non utilisé avec du scotch

*Photographies et schémas non contractuels

www.led-production.fr
04 93 62 81 29
366 ch de la Pighiera superieure
06440 L'ESCARENE
contact@led-production.fr