MINI INTERRUPTEUR ROND

MINI-INTER- 1 COULEUR - SANS FIL

Réf : mini-inter-rond-ss-fil-RC

Tension d'entrée	3VDC (Pile CR22025 fournie)
Couleur	1 couleur
Nombre de zone	1
Dimension	38mm x 16mm
Signal sans fil RF	434/869.5/916.5MHz
Température de fonct.	- 0° + 40°C
Indice de protection	IP20

*Vous pouvez appairer 8 récepteurs à la même zone

RECEPTEURS COMPATIBLES :

-RC-MULTIZONE-1COULEUR-12V-24V-8A
-RC-RGBW/1C/CCT-12V-24V-20A-WIFI
-RC-TRIAC-PUSH-220V-400W

SCHEMA

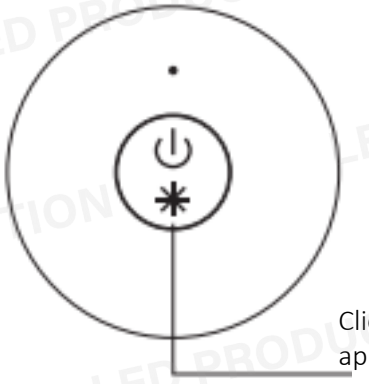

Cliquez pour éteindre,
appuyez et maintenez enfoncé
pour diminuer l'intensité lumineuse
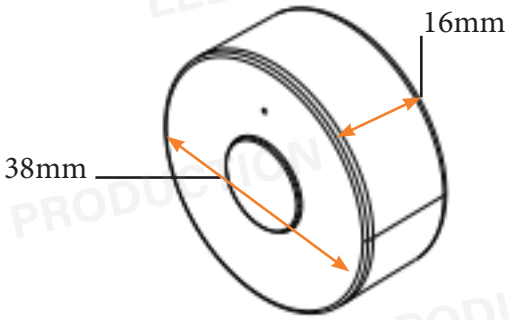
Cliquez pour allumer,
appuyez et maintenez enfoncé
pour augmenter l'intensité lumineuse