HIGHBAY 100w

Réf : highbay-100w

CREE

Puissance	100w
Tension d'entrée	90-305V
Température couleur	4000k / 5700k
Lumens +/-	14.900lm / 15.000lm
Angle d'éclairage	120°
Température de fonct.	-40°C +50°C
CRI	≥80
Indice de protection	IP65
Dimmable	1-10v
Durée de vie	100.000h
Poids	3.10kg
Garantie	5 ans

A++

DIMENSIONS

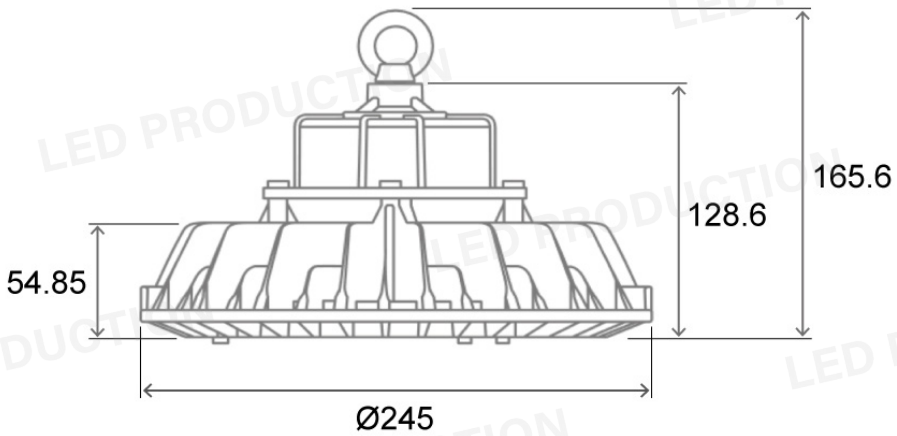

ACCESSOIRES

Capteur jour et nuit

Réflecteur en Aluminium 90°

*Photographies et schémas non contractuels

www.led-production.fr
04 93 62 81 29
366 ch de la Pighiera superieure
06440 L'ESCARENE
contact@led-production.fr