BRANCHEMENT REPETEUR 24A

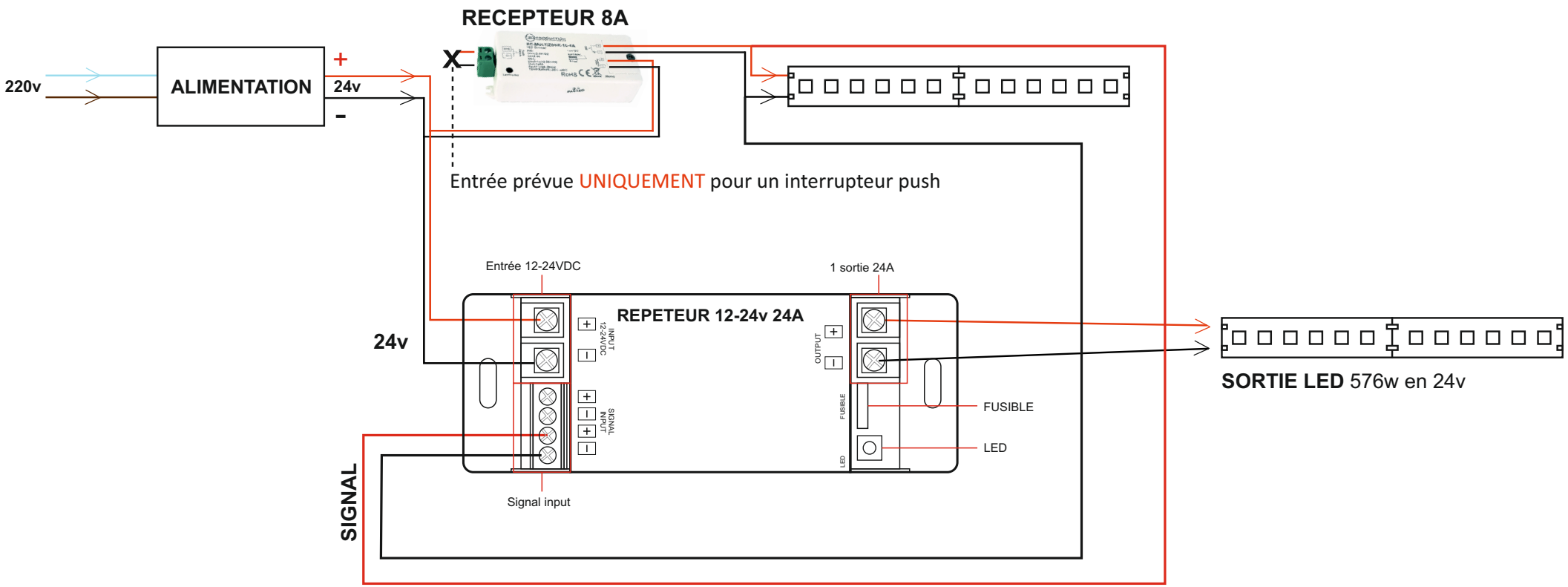

www.led-production.fr
04 93 62 81 29
366 ch de la Pighiera superieure
06440 L'ESCARENE
info@led-production.fr